녹색부분은 인쇄 영역입니다. 인쇄범위 안에서 이동은 상관없음
위치는 상하 이동해도 관계없습니다.

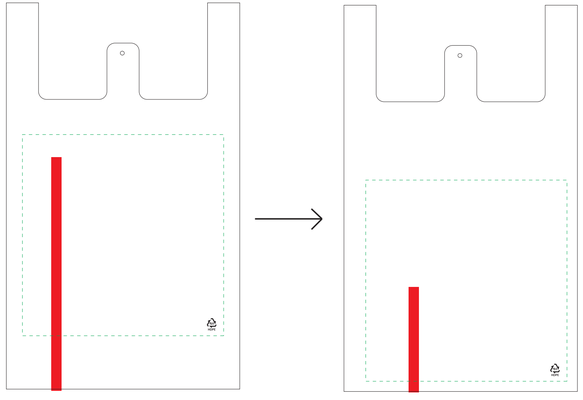

M1호

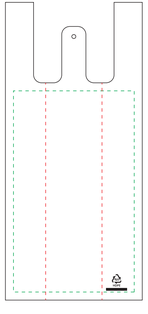

M2호

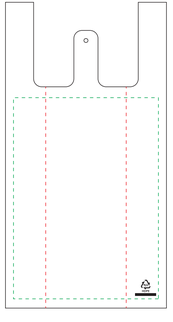

M3호

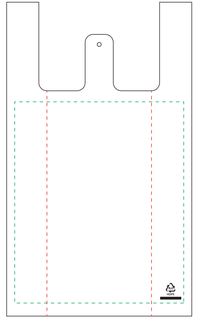

M4호

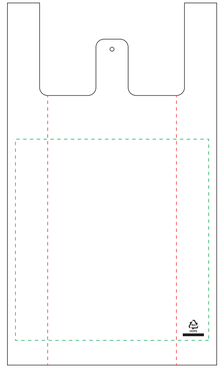

M5호

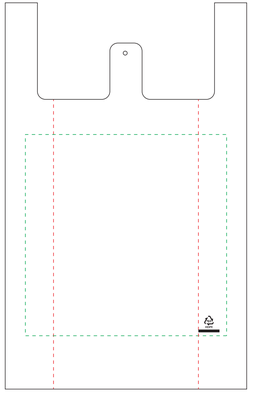

M6호

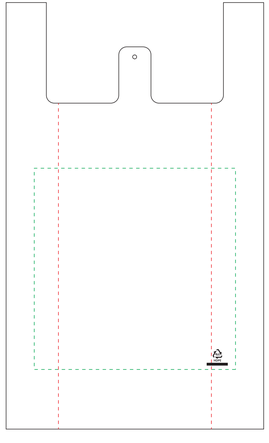

M7호

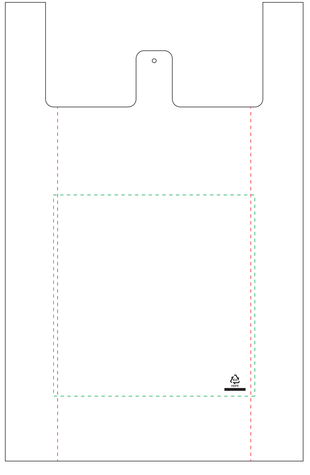
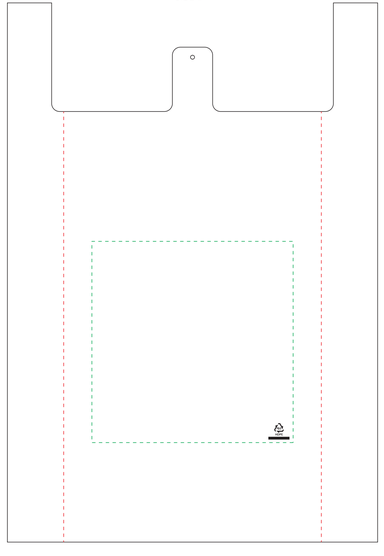
M8호